5

Внимание!
Наклейте маркировочный ярлык на стенку заднюю с обратной стороны и впишите код изделия согласно паспорта

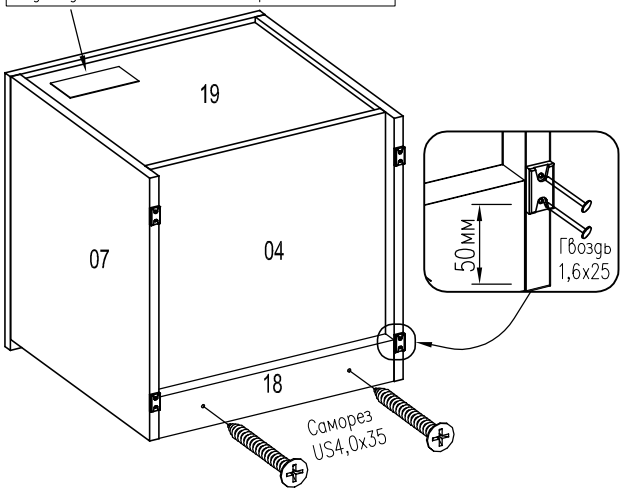

6

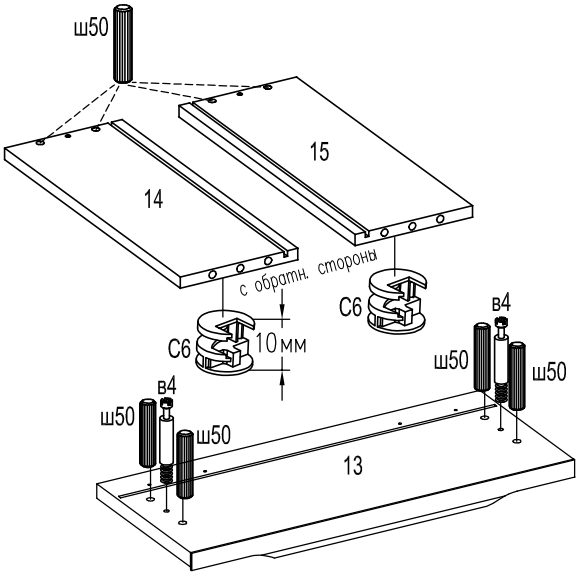

7

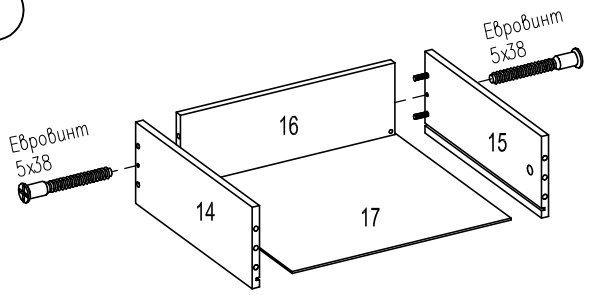

1. Прикрепить фиксатор Quadro к передней стенке ящика саморезом 3,5х16(1)
2. Выровнять фиксатор Quadro по дну ящика.
3. Зафиксировать в этом положении саморезом 3,5х16(2)

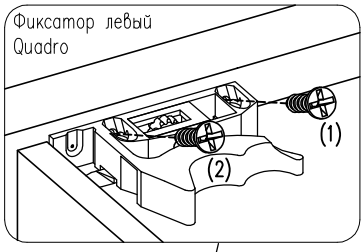

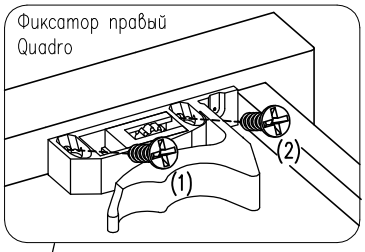

8

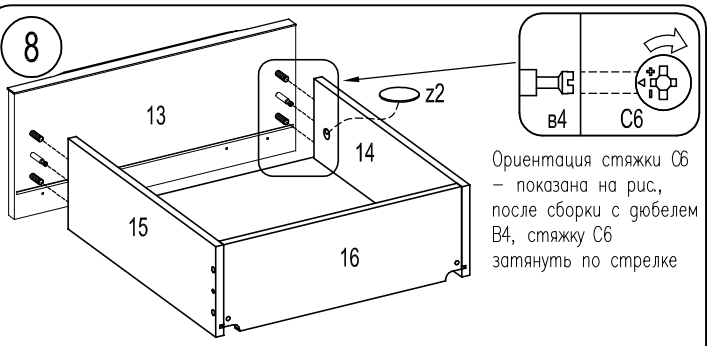

Ориентация стяжки С6 – показана на рис., после сборки с дюбелем В4, стяжку С6 затянуть по стрелке

После сборки ящика на стяжки С6 установить заглушки z2

9

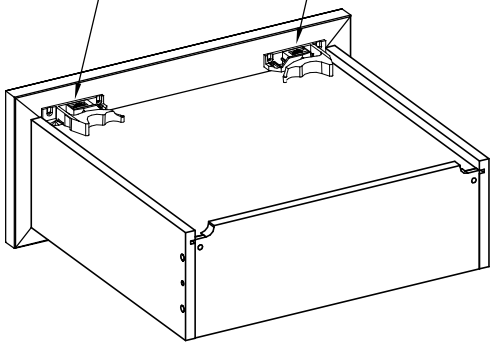

10 установка ящика

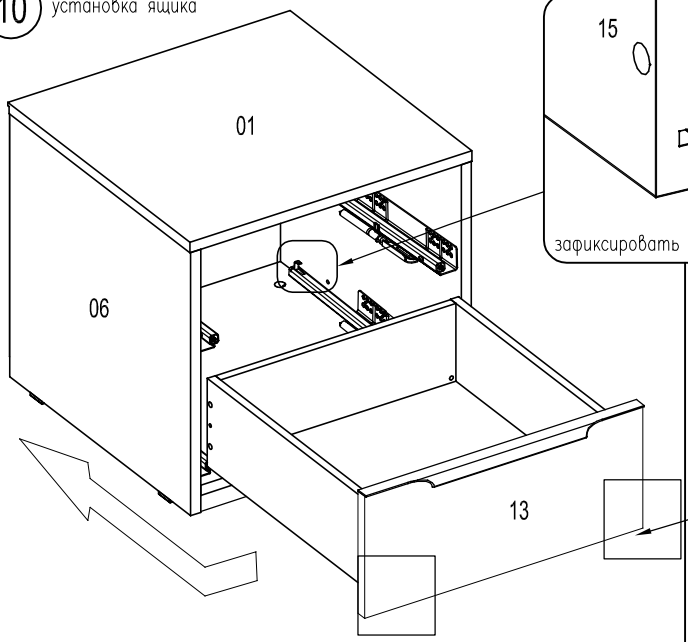

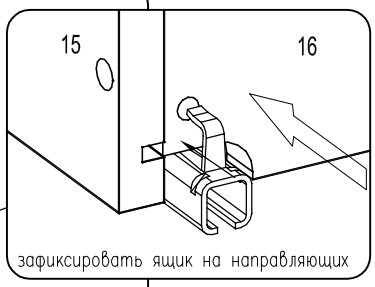

посредством регулировочного колесика можно регулировать ящик по высоте до +2мм

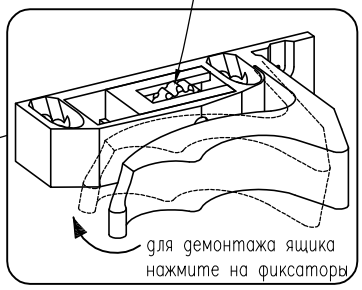
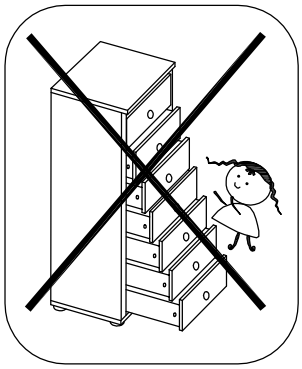
Внимание!
Во избежание опрокидывания запрещается перегружать ящики, открывать одновременно более одного ящика.
Максимальная распределенная нагрузка на 1 ящик не более 10кг.